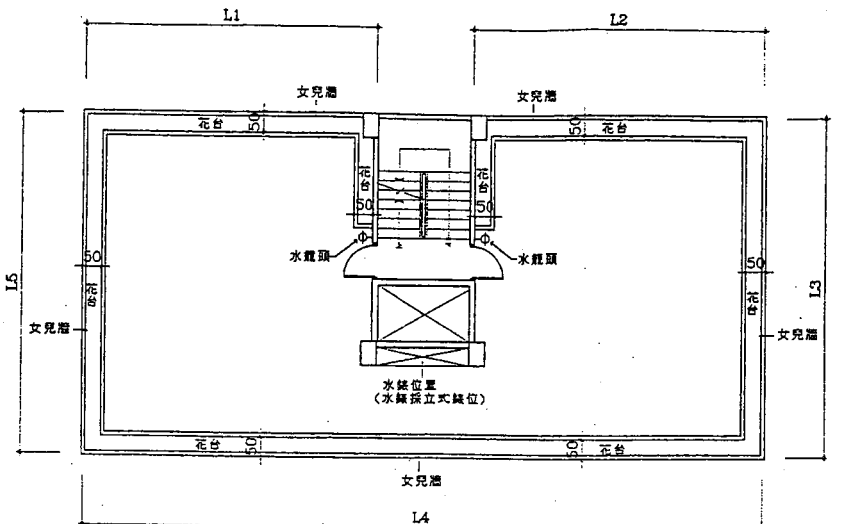

$$\ell \geq \frac{L1+L2+L3+L4+L5}{4}$$

ℓ：應設花台長度

圖G屋頂平面示意圖